# Schnellmontage

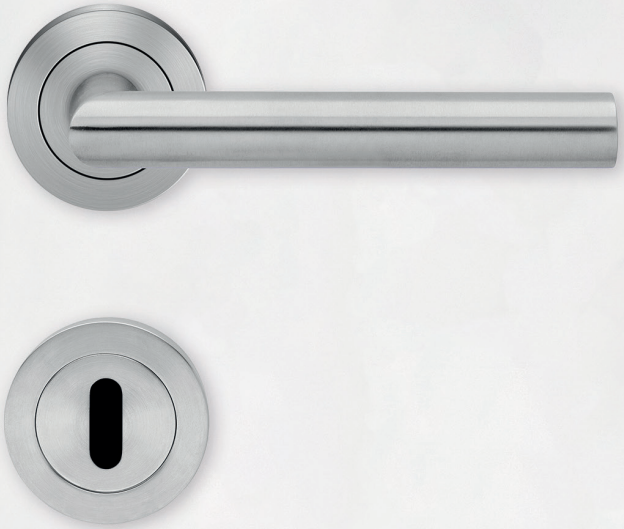

**Rhodos ER28S**
**Edelstahl matt 71**

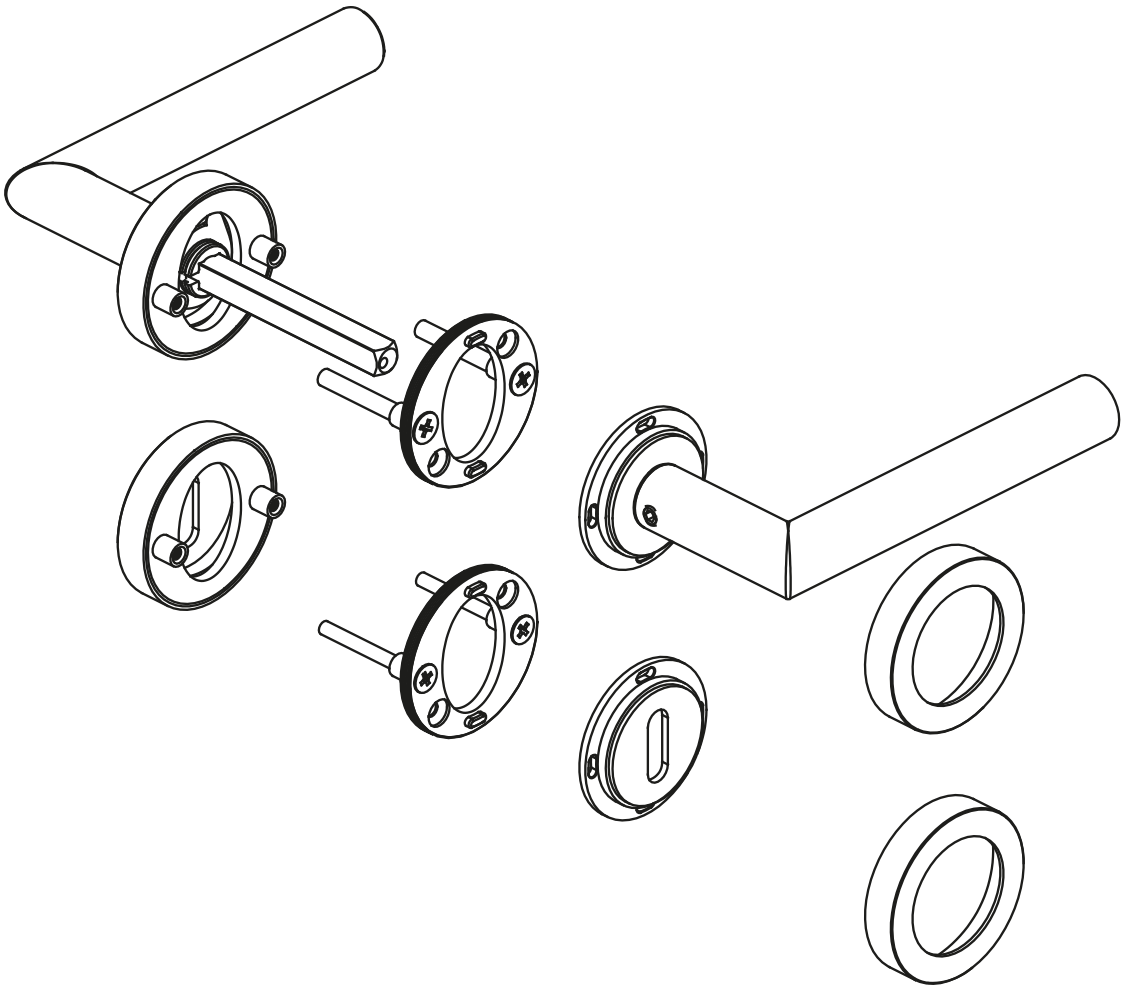

# RHODOS ER28S rund, auf 3-teiliger Rosette

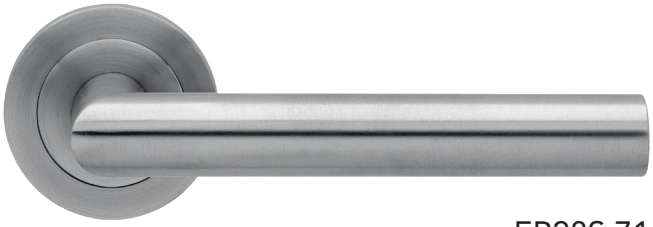

ER28S 71

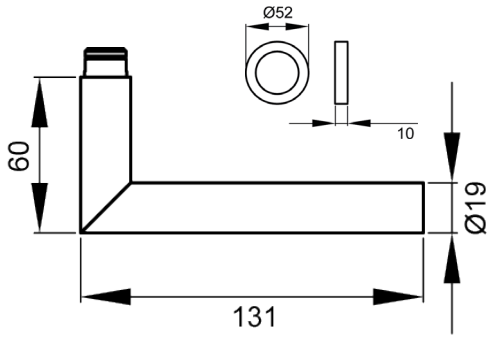


DRÜCKERGARNITUR FÜR STANDARDTÜREN

FARBE: EDELSTAHL MATT (71)

MATERIAL: EDELSTAHL

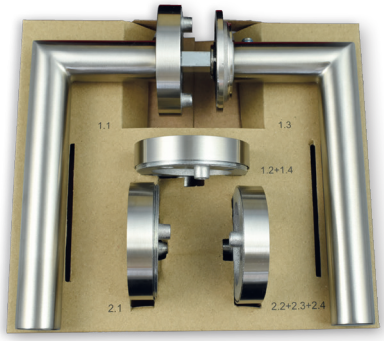

- Stütznocken 7 mm
- Gleitlager aus Nylon
- fest drehbar gelagert
- mit Hochhaltefeder
- durchgehende M4 Schrauben
- unsichtbar befestigt
- 7 mm Vierkantstift oder 8 mm mit exzentrisch gebohrtem Hohlstift
- Standardtürstärke: 39 - 47 mm

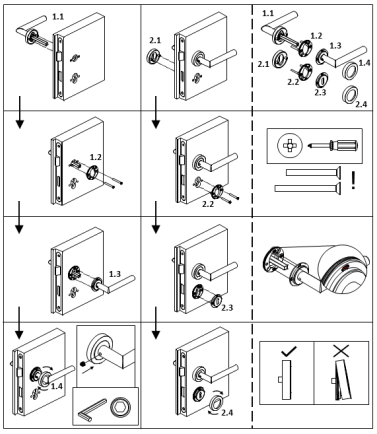

**REF. KARCHER:**

- ER28S OS 71 (ohne Schlüsselrosette)
- ER28S BAD 71 (Badverriegelung)
- ER28S BB0 71 (Buntbart)
- ER28S PZ0 71 (Profilzylinder)

EZ1332 PZ 71

EZ1332 BB 71

EZ1332 BAD 71

KARCHER DESIGN